エキスパンドメタル

鋼種	メッシュ寸法(mm)		ストランド寸法(mm)		重量	標準寸法 L×S(mm) 1枚重量(kg/枚)	
	SW	LW	T	W	(kg/m²)	1000×2000 2.0m²	1219×2438 2.972m²
SUS304	12	30.5	1.2	1.5	2.38	4.76	7.07
	12	30.5	1.5	2.0	3.97	7.94	11.8
	12	30.5	2.0	2.0	5.29	10.6	15.7
	12	30.5	2.0	3.0	7.93	15.9	23.6
	22	50.8	1.5	2.0	2.16	4.32	受注生産
	22	50.8	2.0	2.5	3.60	7.2	10.7
	22	50.8	3.0	3.5	7.57	15.1	22.5
	22	50.8	4.0	5.0	14.40	28.8	42.8
	34	76.2	1.5	2.0	1.4	2.8	受注生産
	34	76.2	2.0	2.5	2.33	4.66	6.92
	34	76.2	3.0	3.5	4.90	9.8	14.6
	34	76.2	4.0	4.5	8.40	16.8	25
	34	76.2	4.5	5.0	10.50	21	31.2
	36	161.6	4.0	5.0	8.81	17.6	26.2
	36	101.6	4.5	5.0	9.9	19.8	29.5
	36	101.6	4.5	7.0	13.9	27.8	41.3
	36	101.6	5.0	6.0	13.30	26.6	39.5
	36	101.6	6.0	6.0	15.9	31.8	47
	36	101.6	6.0	7.0	18.5	37	55
	34	135.4	4.5	5.0	10.5	受注生産	受注生産
	34	135.4	4.5	7.0	14.7	受注生産	受注生産
	34	135.4	6.0	7.0	18.5	39.2	58.2
アルミ 1050P	12	30.5	1.2	1.5	0.8	1.6	—
	12	30.5	1.5	1.8	1.22	2.4	—
	12	30.5	2.0	2.8	2.53	5.1	7.7
	22	50.8	2.0	2.2	1.08	2.2	3.3
	22	50.8	3.0	3.5	2.59	5.2	7.9
	34	76.2	2.0	2.4	0.77	1.5	—
	34	76.2	3.0	3.2	1.53	3.1	4.7
	34	76.2	4.0	4.0	2.55	5.1	7.8
	36	101.6	5.0	5.8	4.37	8.7	—
	36	101.6	6	5.8	5.25	10.5	—

製造方法

エキスパンドメタル製造機のラムによって、メッシュ寸法に応じた上刃が上下往復運動をし、かつ、カム作動により上刃が交互に横方向に1/2 LW押し拡げて千鳥状の切れ目を入れ、これを1/2 SW押し拡げてメッシュを形成します。鋼板は上刃の上下運動に連動して送り装置に依り連続的に前方に送られ所定の製品寸法が得られます。
アートメタル、メタルラス、リブラスも同一原理で製造されます。

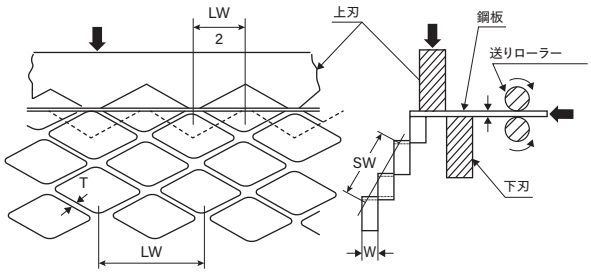

エキスパンドメタル各部の名称

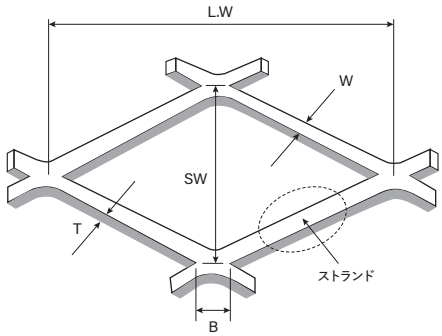

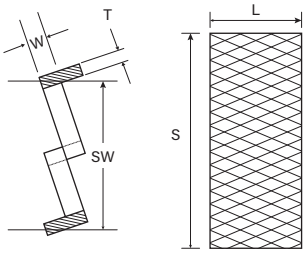

SW:メッシュ短目方向の中心距離
LW:メッシュ長目方向の中心距離
T:ボンド部板厚
W:刻み巾
B:ボンド長さ
S:SW方向製品長さ(長さ)
L:LW方向製品長さ(巾)

ステンレス、アルミはタタミ目になります。

	許容差
Lの許容差	＋ 25.0mm -0mm
Sの許容差	＋ 25.0mm -0mm

SUS304　SUS430　アルミ　パンチングメタル

板厚(mm)	孔径×ピッチ	開孔率	1000×2000			1219×2438		
0.3	○ +	32.0	●					
	0.55 × 1.09	23.1	●					
0.4	○ +	30.0	●					
	0.55 × 1.09	23.1	●					
	3 × 5	32.6	●					
0.5	○ +	32.0	●					
	1 × 2	22.7	●					
	1.5 × 3	22.7	●					
	2 × 3	40.3	●					
	2 × 3.5	29.6	●					
	3 × 4	51.0	●					
	3 × 5	32.6	●	△				
	5 × 8	35.4	●					
	6 × 8	51.0	●					
0.6	0.8 × 1.5	25.8	●					
	2 × 3.5	29.6	●					
	3 × 5	32.6	●					
	5 × 8	35.4	●		◎			
	6 × 8	51.0	●					
	6 × 9	40.3	●					
	7 × 10	44.4	●					
	8 × 10	58.0	●					
	10 × 15	40.3	●					
0.8	○ +	32.0	●	△				
	1 × 2	22.7	●					
	1.5 × 3	22.7	●					
	2 × 3	40.3	●					
	2 × 3.5	29.6	●			●		
	3 × 4	51.0	●					
	3 × 5	32.6	●	△	◎	●		
	4 × 7	29.6	●					
	5 × 8	35.4	●	△	◎	●		
	6 × 8	51.0	●					
	6 × 9	40.3	●	△				
	8 × 10	58.0	●					
	8 × 12	40.3	●					
	10 × 15	40.3	●					
	長丸孔 3 × 20	33.2	●					
	長丸孔 4 × 25	46.0	●					
1.0	○ +	32.0	●	△		●		
	1 × 2	22.7	●	△				
	1.5 × 3	22.7	●					
	2 × 3	40.3	●					
	2 × 3.5	29.6	●	△		●		
	2.5 × 4	35.4	●					
	3 × 4	51.0	●					
	3 × 5	32.6	●	△	◎	●		
	4 × 5	58.0	●					
	4 × 6	40.3	●					
	4 × 7	29.6	●			●		
	4.5 × 6	51.0	●					
	5 × 6	62.9	●					
	5 × 8	35.4	●	△	◎	●		
	5 × 10	22.7	●					
	6 × 8	51.0	●			●		
	6 × 9	40.3	●	△		●		
	8 × 10	58.0	●	△		●		
	8 × 12	40.3	●			●		
	10 × 12.5	58.0	●					
	10 × 15	40.3	●	△		●		
	15 × 20	51.0	●					
	16 × 21	52.6	●					

板厚(mm)	孔径×ピッチ	開孔率	1000×2000			1219×2438		
1.2	○ +	32.0	●					
	1.5 × 3	22.7	●					
	2 × 3.5	29.6	●					
	3 × 5	32.6	●			●		
	4 × 6	40.3	●					
	4 × 7	29.6	●					
	5 × 8	35.4	●			●		
	6 × 9	40.3	●			●		
	8 × 10	58.0	●					
	10 × 15	40.3	●			●		
	15 × 20	51.0	●					
1.5	○ +	32.0	●					
	1.5 × 3	22.7	●					
	2 × 3	40.3	●					
	2 × 3.5	29.6	●					
	3 × 4	51.0	●					
	3 × 5	32.6	●	△		●		
	4 × 6	40.3	●					
	4 × 7	29.6	●					
	4.5 × 6	51.0	●					
	5 × 8	35.4	●	△		●	△	
	5 × 10	22.7	●					
	6 × 8	51.0	●					
	6 × 9	40.3	●	△		●		
	8 × 10	58.0	●			●		
	8 × 12	40.3	●	△		●	△	
	10 × 12.5	58.0	●			●		
	10 × 15	40.3	●	△		●	△	
	12 × 18	40.3	●					
	15 × 20	51.0	●					
	16 × 21	52.6	●					
	20 × 30	40.3	●					
2.0	○ +	32.0	●					
	2 × 4	22.7	●					
	3 × 4	51.0	●					
	3 × 5	32.6	●	△		●		
	4 × 7	29.6	●					
	5 × 8	35.4	●	△		●	△	
	5 × 10	22.7	●					
	6 × 8	51.0	●					
	6 × 9	40.3	●			●		
	8 × 10	58.0	●					
	8 × 12	40.3	●	△			△	
	10 × 12.5	58.0	●					
	10 × 15	40.3	●	△		●	△	
	12 × 18	40.3	●					
	15 × 20	51.0	●					
	16 × 21	52.6	●					
	20 × 30	40.3	●					
3.0	3 × 5	32.6	●					
	5 × 8	35.4	●	△		●		
	5 × 10	22.7	●					
	6 × 9	40.3	●					
	8 × 10	58.0	●					
	8 × 12	40.3	●			●		
	10 × 15	40.3	●	△		●		
	16 × 21	52.6	●					
	20 × 30	40.3	●					
	アンチスリップ 16 × 80	6.3	●					
4.0	10 × 15	40.3	●					
6.0	10 × 15	40.3	●					

注)●:SUS304　△:アルミ　◎:SUS430　|　アルミ4'×8'は、1250×2500　|　切断不可商品となります。
※上記以外の特注品、短期で製作できますので、別途お問い合わせ下さい。
※穴位置は全て60°千鳥になります。