SUS304　コンプレッションバー（熱間圧延品）（定尺5500）

サイズ (mm) T×W	Kg/本	R
16×32	21.1	8
16×38	25.3	8
16×40	26.7	8
16×65	44.2	8
20×50	41.8	10
22×40	36.1	11

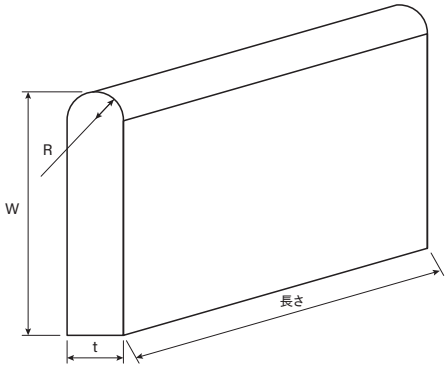

SUS304　フルラウンドバー（HL）（定尺4000）

サイズ (mm) T×W	Kg/本	R
3×15	1.36	1.5
3×20	1.84	1.5
3×25	2.32	1.5
3×30	2.79	1.5
3×32	2.98	1.5
3×40	3.74	1.5
3×50	4.72	1.5
3×65	6.12	1.5
3×75	7.08	1.5
3×100	9.48	1.5
6×25	4.48	3.0
6×30	5.44	3.0
6×40	7.36	3.0
6×50	9.24	3.0
6×65	12.10	3.0
6×75	14.00	3.0
6×100	18.80	3.0
9×30	8.00	4.5
9×40	10.80	4.5
9×50	13.70	4.5
9×65	18.00	4.5
9×75	20.80	4.5
9×100	28.00	4.5

注）受注生産になります。

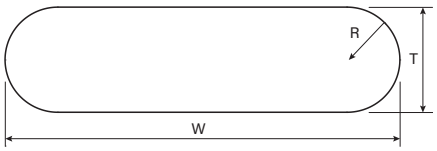

SUS304・SUS410鉄筋バー（定尺6000）

呼び径	Kg/本		A	B	C		P
	304	410			最小値	最大値	
D10	3.40	3.32	9.53	9.13	0.4	0.8	6.7
D13	6.00	5.89	12.7	12.2	0.5	1.0	8.9
D16	9.42	9.24	15.9	15.2	0.7	1.4	11.1
D19	13.6	13.3	19.1	18.1	1.0	2.0	13.4
D22	18.4	18.0	22.2	21.1	1.1	2.2	15.5
D25	24.1	23.6	25.4	24.1	1.3	2.6	17.8
D29	30.5	29.9	28.6	27.2	1.4	2.8	20.0
D32	37.8	37.0	31.8	30.2	1.6	3.2	22.3
D35	45.5	44.5	34.9	33.2	1.7	3.4	24.4
D38	54.2	53.0	38.1	36.2	1.9	3.8	26.7

注）※SUS304 D10、D13は長さ4000、4500、5000、5500mmもあります。

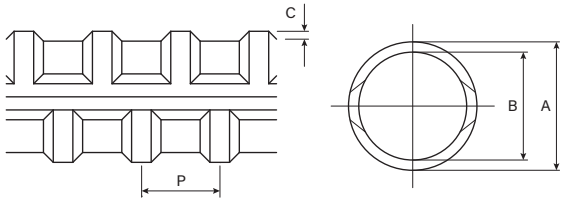

SUS304　C型半丸鋼（定尺5500）

サイズ (mm) T×W	Kg/本
20×40	20.1
25×50	38.5
30×60	51.1

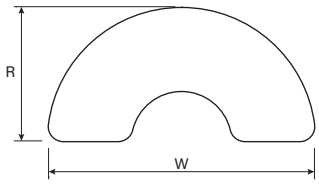

SUS304　D型半丸鋼（定尺4000）
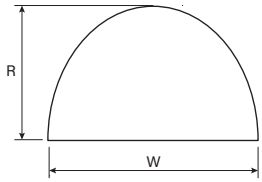
サイズ (mm) T×W	Kg/本
15×30	11.1
20×40	19.8
25×50	31.1
30×60	44.8